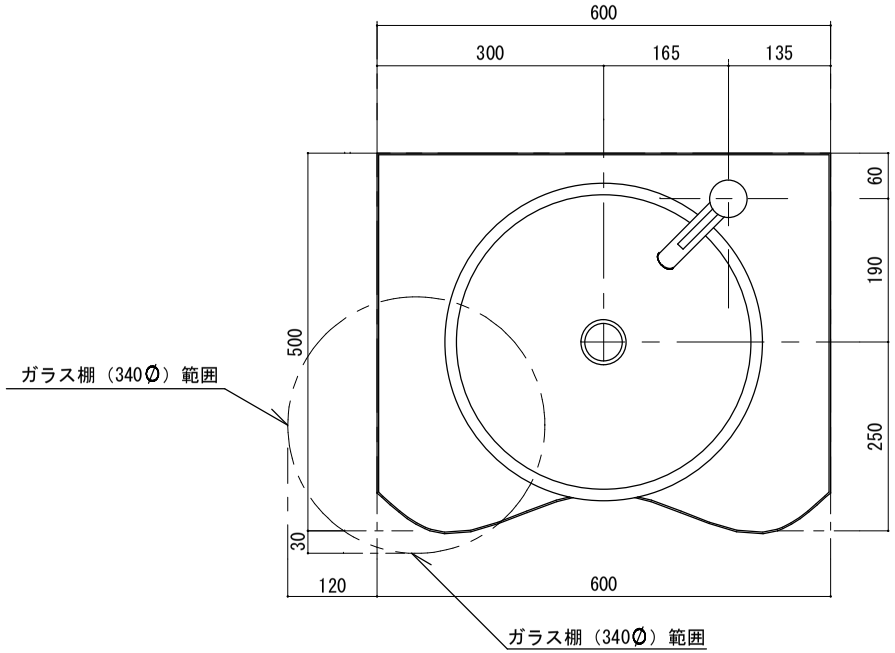

平面図

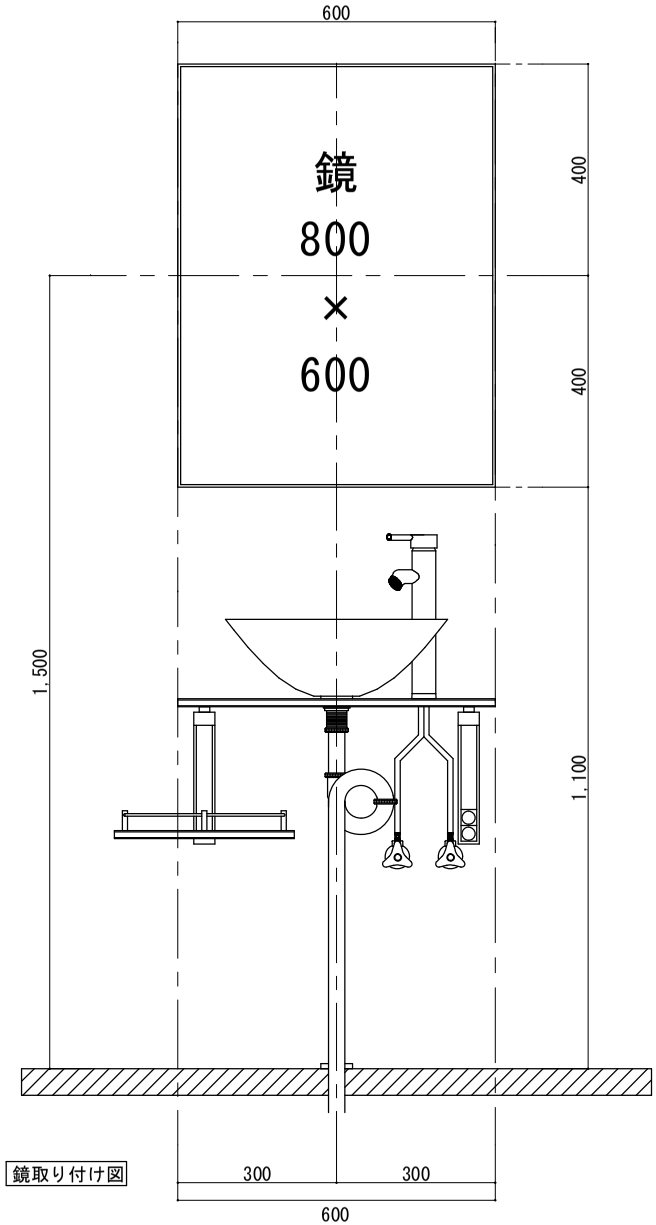

鏡取り付け図

備考	
	鏡取り付け標準施工図です。取り付け施工壁が、石膏ボードである場合は、取り付け下地を施工して下さい。
	混合水栓は図面と異なる場合がございます

尺度	ページ	製図	製品型番	浩健物産株式会社	TEL	03-5212-3450
					FAX	03-5212-3451
1/10	3	古我知	VS－06		E-mail	kouken-bussan@movie.ocn.ne.jp
					URL	http://kouken-bussan.co.jp